生産中止図面
２０１２／９

<特殊内容>
1.リモコンをホテル用埋込AC100Vリモコンに変更したもの
2.ホテル用埋込AC100Vリモコン用ラベル（使用方法）を追加したもの

＊定格：ウォシュレット　AC100V-1286W　50/60Hz
　　リモコン　　AC100V-3W　　50/60Hz
・最低必要水圧0.05MPa(流動時)
　0.05MPa以下の水圧の場合、ウォシュレットの水勢が弱くなります。
　0.03MPa以下の水圧の場合、便器ボウル面の洗浄能力が弱くなります。
・最高水圧は0.75MPaです。
注1：左給水専用品です。
注2：75，100塩ビ管(VU，VP75・100)共用
　　塩ビ管の排水ソケットとの接合：床上60±5mm
＊窓枠などと便ふたの干渉にご注意ください。
　便ふたが当たって開ききらないことがあります。
＊給排水位置が適切でないと、止水栓が製品に干渉することがあります。
＊製品背面に電源を設けないでください。
　コンセントが製品と干渉し、抜き差しができない場合があります。
＊電源コンセントは水や小水がかからない位置に設置してください。
　また、壁給水の真下部に電源コンセントを設置したり、給水用ホースと
　電源コンセントを接触させないでください。感電・発火の原因になります。
※1：便ふた全開でお掃除リフト時

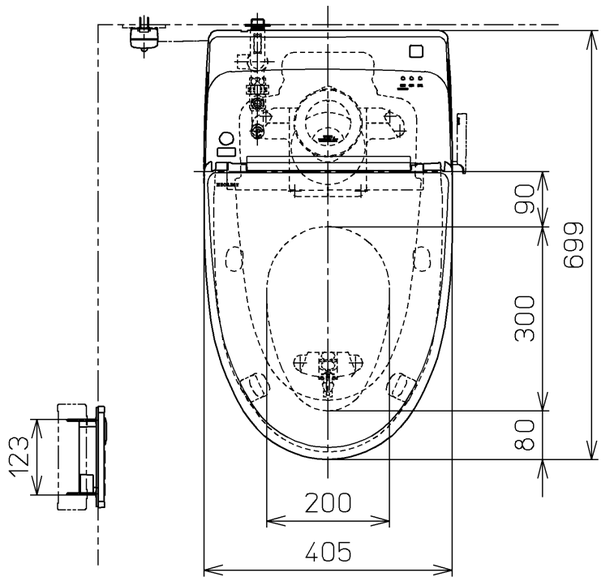

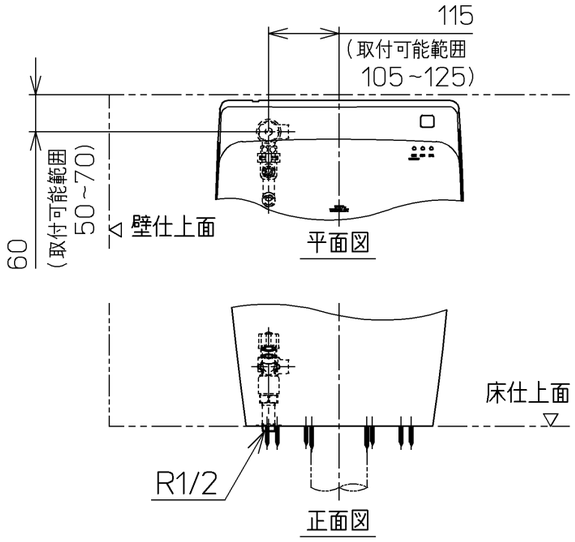

床給水仕様の場合

別品番
リモコン取付用施工部材
・乾式工法壁用
・湿式工法壁用
・パーティション,UB壁用

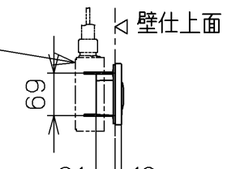

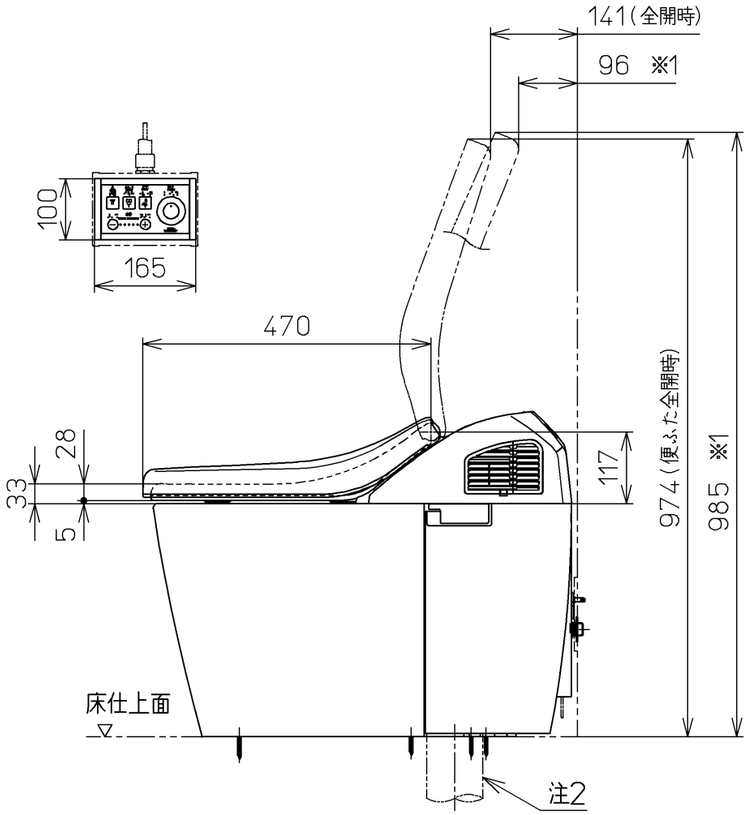

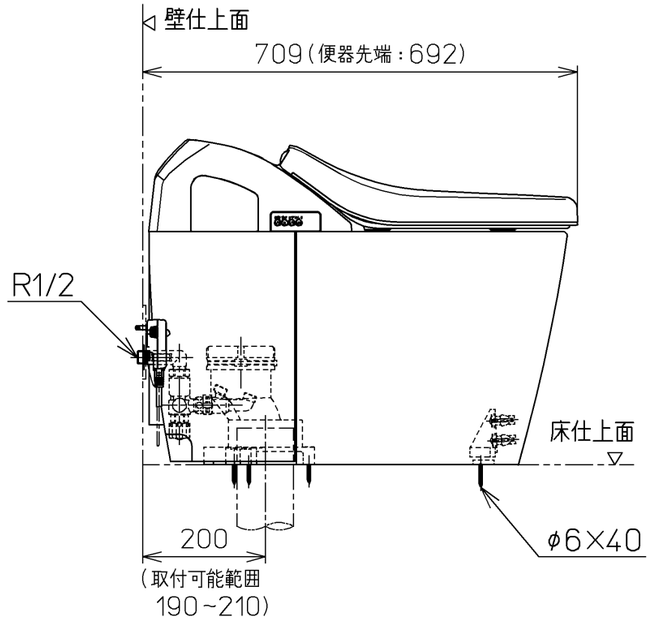

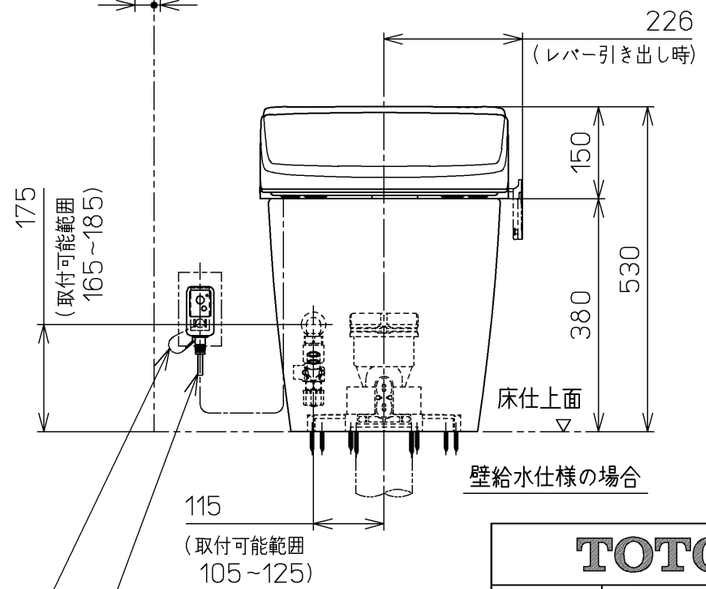

壁給水仕様の場合

TOTO		単位 mm	名称 ウォシュレット一体形便器
製図 松本	検図 田添 二村	日付 11-10-14	尺度 1：10
備考 ネオレストRH0（水道直結式）一般地・流動兼用，S排水		機能部：TCF9755V43 / 陶器部：CS969B	品番 CES9755T43
			図番 CES9755T43_A0100
A3			ページNo. 1-1 （改）